Controsoffitti estetici ed acustici

Sottostruttura CD/CD
Struttura del sistema

I profili base vengono fissati al soffitto grezzo con degli elementi di sospensione e mediante mezzi di fissaggio ammessi dall'ispettorato edilizio.
L'interasse e il numero di elementi di sospensione, nonché il fissaggio, soddisfano le richieste architettoniche e le normative EN 13964/DIN 18181. I profili portanti CD 60/27 vengono fissati ai profili base CD 60/27 mediante raccordi ortogonali.

Il prolungamento dei CD 60/27 avviene mediante raccordi longitudinali, facendo attenzione che la giuntura dei profili base si trovi vicino a un elemento di sospensione (max. 100 mm). Di norma la giuntura deve essere eseguita in modo sfalsato.

La lavorazione delle lastre di gesso avviene secondo la norma EN 13964/DIN 18181 e le prescrizioni del produttore.

Elementi integrati, quali illuminazione, ventilazione, impianti sprinkler, ecc., devono essere collocati separatamente.

Vanno considerati i cambiamenti nella sottostruttura a causa degli elementi integrati nel soffitto.

Indicazioni relative alla costruzione		**Soffitto con pannelli forati**						
Spessore pannello	**mm**	**12,5**						
Carico superficiale	**kN/m²**	**≤ 0,15**					**≤ 0,30**	
Interasse degli elementi di sospensione A	mm	1150	1050	1000	950	900	900	750
Interasse dei profili base X	mm	600	800	900	1000	1100	600	1000
Interasse dei profili portanti Y								
Pannello acustico di design 6/18; 8/18; 8/18Q; 10/23; 12/25; 12/25Q; 8/12/50; 8/15/20; 12/20/35	mm	333						
Pannello acustico di design 15/30; 12/20/66	mm	330						
Pannello acustico fessurato 5/82/15,4	mm	250						

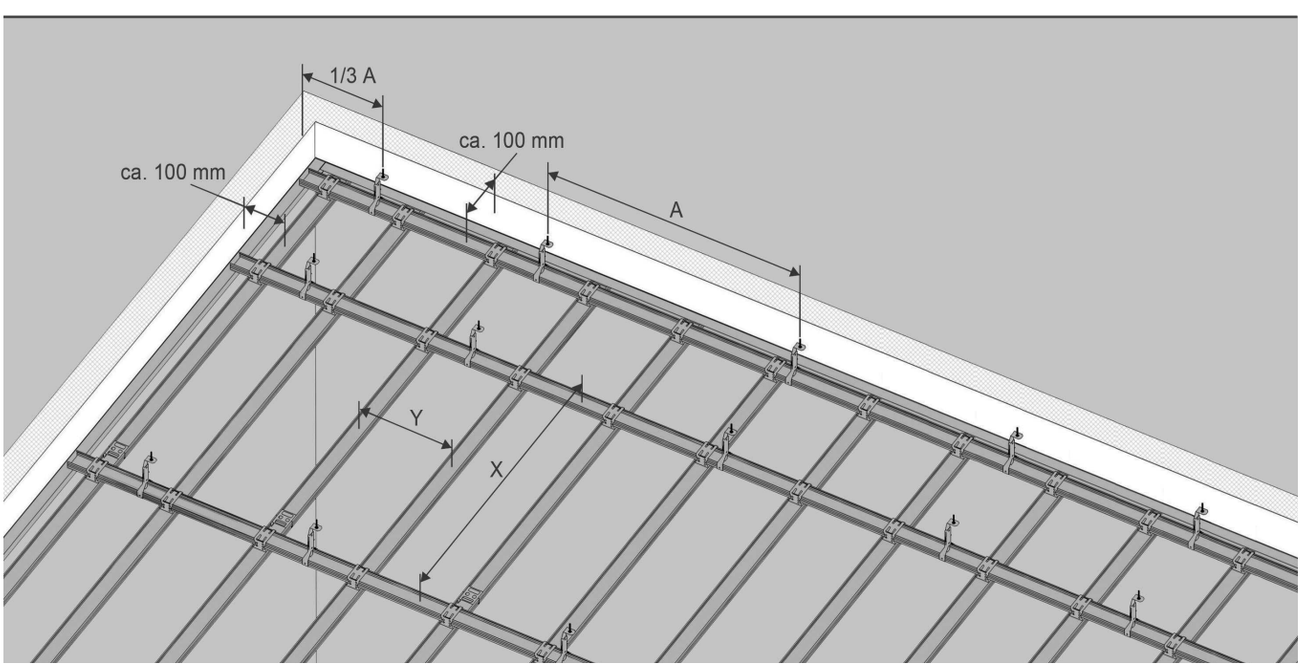

Controsoffitti estetici ed acustici

Sottostruttura CD/CD
Struttura del sistema

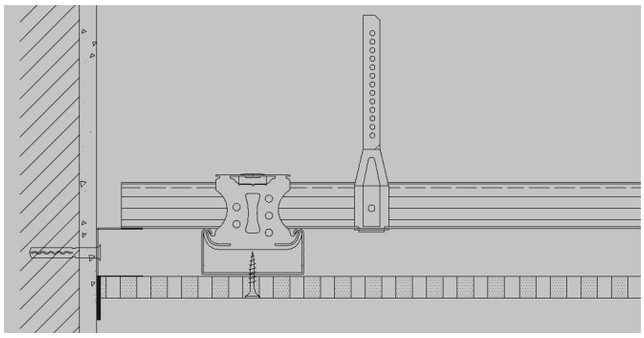

Raccordo a parete – rigido

Nel caso dei raccordi a parete rigidi, come divisorio tra il controsoffitto estetico e la zona della parete si usa una striscia in TNT a doppio strato.

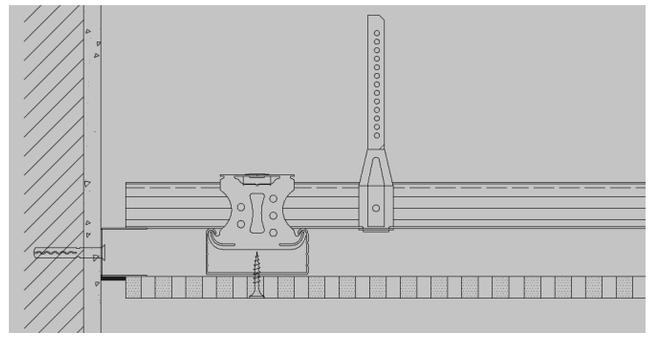

Raccordo a parete – scuretto

Nel caso dei raccordi a parete con uno scuretto, il pannello viene applicato solo fino al profilo UD. Quest'ultimo può essere rivestito con TNT a doppio strato per mascherare lo scuretto.

Su richiesta, saremmo lieti di inviare ulteriori dettagli in merito ai raccordi a parete possibili.

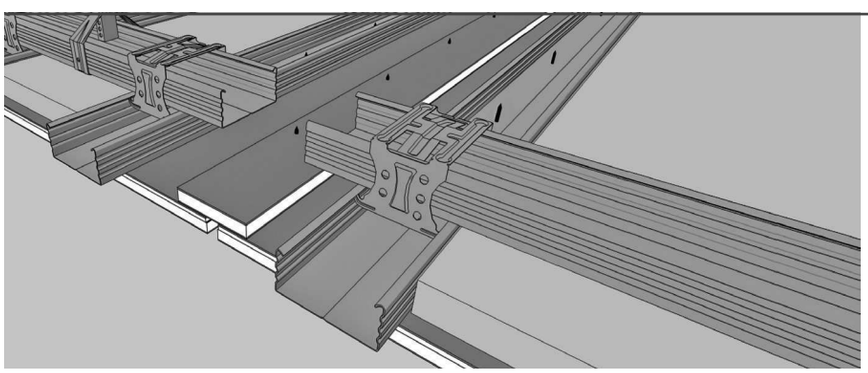

Giunti di dilatazione:

Per evitare il formarsi di crepe nella superficie del soffitto, applicare giunti di dilatazione ogni 10 m/100 m² della superficie del soffitto.

La sottostruttura deve essere completamente separata (vedere illustrazione) e il pannello appoggiato sopra deve essere avvitato solo da un lato.

Suggerimento: la striscia del pannello può essere ricoperta con TNT a doppio strato sul lato visibile al fine di conferire al giunto di dilatazione una colorazione nera o bianca.

Fabbisogno di materiale per ogni m² di soffitto di 100 m² (10 m x 10 m, senza scarti o avanzi)

Sottostruttura di metallo, distanza elemento di sospensione 1000 mm, distanza profilo base 900 mm, distanza profilo portante 333 mm

N. art.	Denominazione art.	Unità	Quantità
	Fissaggio Chiodo per soffitto, DN 6 x 35	pz.	1,3
	Elemento di sospensione		
2016X000	Sospensione diretta 50/120/200	pz.	1,3
50809000	Vite per lamiera LN 3,5 x 9,5	pz.	2,6
	oppure		
20128 / 20151	Staffa regolabile / parte inferiore regolabile	pz.	1,3
25501000	Coppiglia di sicurezza regolabile	pz.	1,3
25XXX000	Parte superiore regolabile, 200-2400 mm	pz.	1,3
	Profili e raccordi		
100XX000	Profilo CD 60/27/0,6 rK, L=XXX mm	m	4,1
10230000	Profilo UD 28/27/0,6, 3000 mm	m	0,4
20159000	Raccordo, longitudinale, CD 60/27	pz.	0,8
20135000	Raccordo ortogonale, CD 60/27	pz.	3,3
52130000	Vite per pannelli forati SN 3,5 x 30	pz.	22

Controsoffitti estetici ed acustici

Istruzioni di montaggio 117

VoglFuge® – Montaggio dei pannelli per controsoffitti

Verificare che la sottostruttura del controsoffitto sia rigida e in squadra rispetto alle pareti dell'ambiente (con una stadia)

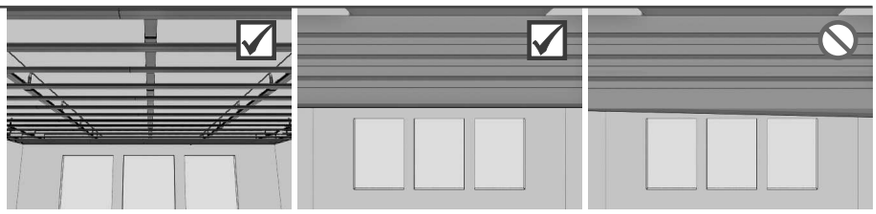

Verificare l'interasse dei profili CD e se necessario sistemarli.

I raccordi longitudinali devono essere sempre disposti in modo sfalsato (vedere la figura)

Misurare accuratamente gli interassi!

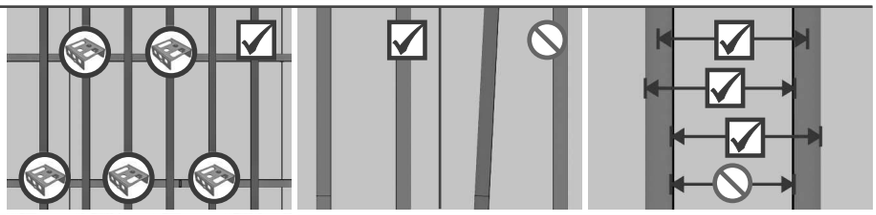

Guardando dall'ingresso, disporre i pannelli in modo che il bordo trasversale sia parallelo alle finestre (direzione della luce principale)

Individuare il centro della stanza per posizionare il primo pannello per controsoffitto.
Al tempo stesso tenere conto delle zone periferiche che ne risultano in prossimità dei raccordi a parete

Per il montaggio si consiglia di utilizzare i seguenti accessori:
Viti per pannelli forati incluso bit per avvitamento

Movimentazione e stoccaggio corretti dei pannelli per controsoffitto:

- Considerare sempre la statica dell'edificio durante lo stoccaggio dei pannelli per controsoffitto
- Non posizionare i pannelli per controsoffitto in verticale, ma sempre in piano sul bancale
- Movimentare i pannelli per controsoffitto sempre e soltanto con il bordo trasversale in posizione verticale
- I pannelli per controsoffitto devono essere protetti dall'umidità; umidità relativa dell'aria 40 - 80%
- Evitare sbalzi di temperatura
- Non esporre i pannelli per controsoffitto alla luce diretta del sole

Sia per il montaggio individuale mediante sollevatore di lastre sia per quello con l'aiuto di altre persone, assicurarsi che il pannello venga fissato alla sottostruttura nella posizione giusta

Schema dei fori	Interasse
Foratura circolare regolare 6/18, 8/18, 10/23, 12/25 Foratura circolare sfalsata 8/12/50, Foratura quadrata regolare 8/18, 12/25 Foratura sparsa 8/15/20, 12/20/35	**333 mm**
Foratura circolare regolare 15/30 Foratura circolare sfalsata 12/20/66	**330 mm**
Foratura sparsa 5/82/15,4	**250 mm**

Avvitare il pannello per controsoffitto assicurandosi che le viti siano perpendicolari, la testa della vite non deve essere avvitata più di 0,5 mm sotto la superficie del pannello

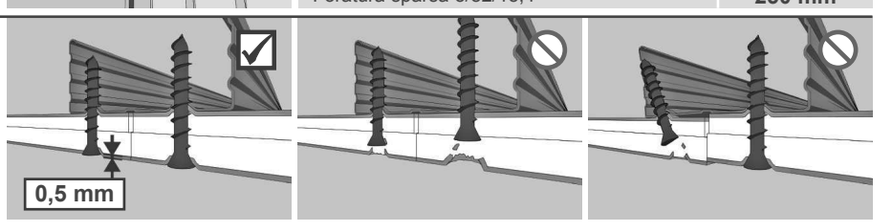

Le viti devono essere posizionate a una distanza massima di 170 mm dal punto di fissaggio e di 26 mm dal bordo esterno del pannello. Cercare di non danneggiare i pannelli acustici di design con l'applicazione delle viti.

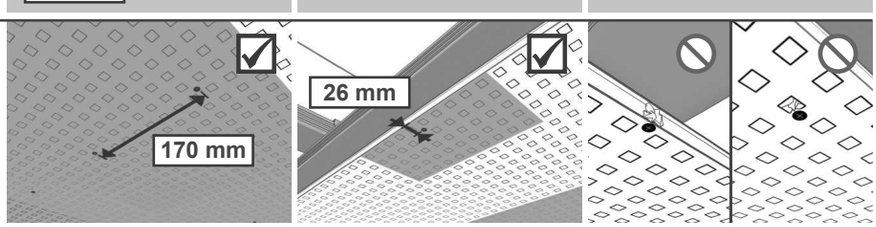

Avvitare il centro del pannello alla sottostruttura, quindi calare il sollevatore di lastre. Successivamente fissare una vite al centro di ogni lato corto, di seguito avvitare il lato lungo alla struttura di sospensione

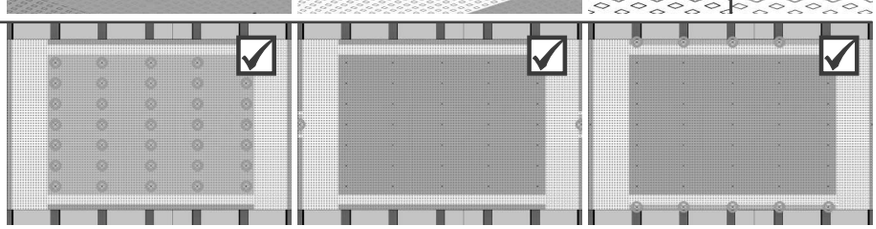

Vogl Deckensysteme GmbH Industriestrasse 10, 91448 Emskirchen, Telefono +49(0)9104-825-0, Telefax +49(0)9104-825-250, info@vogl-ceilingsystems.com
Servizio ordini Telefono +49(0)9104-825-121, Telefax +49(0)9104-825-252, info@vogl-ceilingsystems.com

Controsoffitti estetici ed acustici

Istruzioni di montaggio 117

VoglFuge® – Montaggio dei pannelli per controsoffitti

Prendere nota della targhetta (marcatura) sul lato dei pannelli e installarli nella direzione di lettura (tutte le marcature devono avere la stessa direzione)

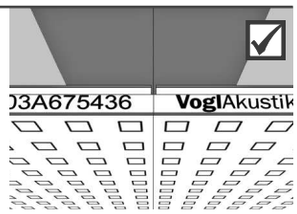

Utilizzando il profilo CD o la stadia come battuta, per posizionare il pannello successivo spingerlo lungo il profilo CD/la stadia e fissarlo

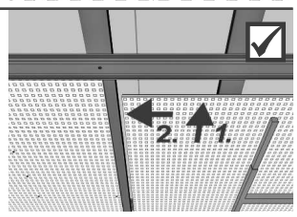

Condizioni generali/Istruzioni del produttore

- Considerare i giunti di dilatazione della struttura
- Considerare l'inserimento di giunti di dilatazione circa ogni 10 m o 100 m^2
- Non perforare lo strato di cartone; è sufficiente spingerlo verso il basso
- La temperatura di applicazione per lo stucco dovrebbe essere almeno pari a +10°C e la temperatura ambiente non inferiore a +5°C
- Installare l'isolamento (strati di lana minerale) direttamente sui pannelli per controsoffitto
- Effettuare ogni altro lavoro (aperture di controllo, o per le luci, ecc.) subito dopo l'installazione dei pannelli e prima dell'esecuzione dei giunti

Avvitare le viti della zona di giuntura a due a due ("a zig zag"), iniziare da sinistra o da destra accanto alla vite di fissaggio preventivamente inserita. In questo modo si creano giunture planari

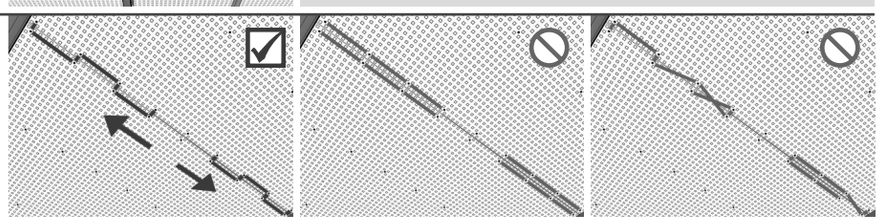

Si inizia disponendo i pannelli per controsoffitto prima in direzione longitudinale e quindi trasversale in modo da formare una croce. Successivamente, partendo dal centro dell'area, chiudere le zone restanti seguendo lo stesso procedimento

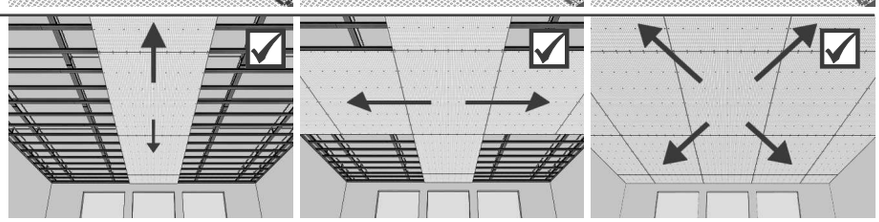

Posare i rimanenti pannelli per controsoffitto bordo su bordo, sempre verificando la planarità delle giunture e lavorando con il sistema di "giunti incrociati"

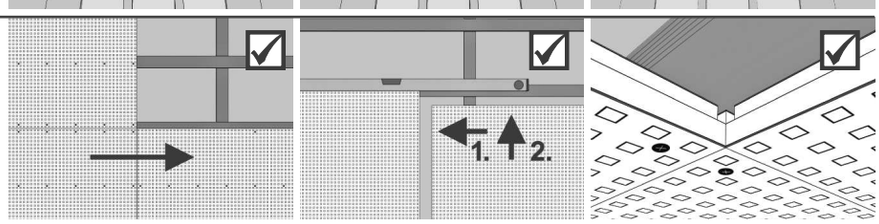

Una volta che i pannelli sono installati, controllare che tutti i giunti siano ben allineati e se necessario sistemarli utilizzando un avvitatore. Infine effettuare un controllo con la stadia

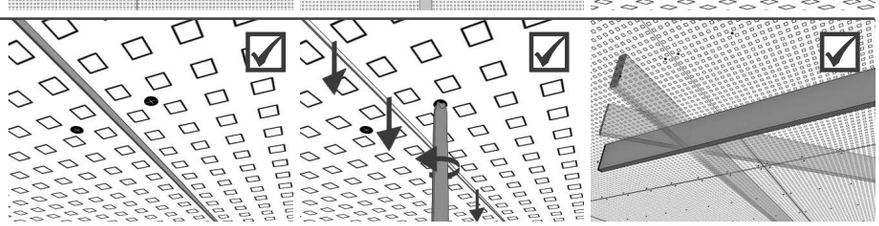

Applicare lo strato isolante direttamente a tergo del pannello per controsoffitto.

Durante l'installazione dei pannelli nella zona del bordo, evitare di avvitare nel profilo UD28 – inoltre sono sempre necessari raccordi a parete scorrevoli

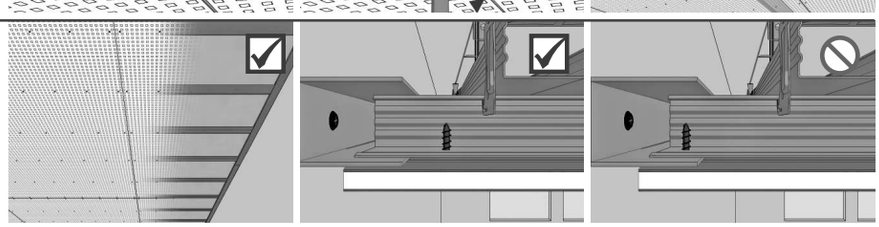

Ogni 10 m/100 m^2 prevedere un giunto di dilatazione di 5-10 mm

Il pannello posato deve essere avvitato soltanto da un lato

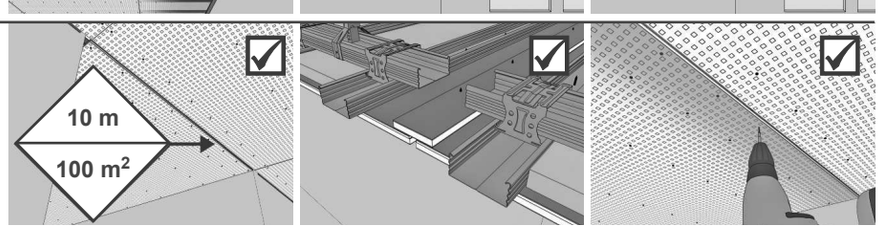

Vogl Deckensysteme GmbH Industriestrasse 10, 91448 Emskirchen, Telefono +49(0)9104-825-0, Telefax +49(0)9104-825-250, info@vogl-ceilingsystems.com
Servizio ordini Telefono +49(0)9104-825-121, Telefax +49(0)9104-825-252, info@vogl-ceilingsystems.com
10 / 13

Controsoffitti estetici ed acustici

Istruzioni di montaggio 107
VoglFuge® – Esecuzione dei giunti

Importante! Escludere ogni tipo di sollecitazione meccanica sul soffitto prima di procedere all'esecuzione dei giunti.

Controllare il soffitto! Livellare le differenze di altezza nelle aree dei giunti utilizzando un cacciavite; se necessario riparare eventuali danni presenti sui pannelli. Carteggiare solo nella direzione dei giunti

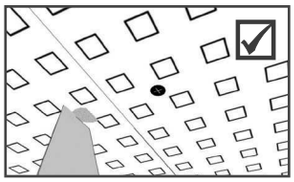

Dotazione di fornitura del kit di sistema VoglFuge®:
Liquido di finitura Vogl, dispenser per Vogl Strip comprensivo di un nastro di larghezza 8 mm, spugna, elemento per mescolare il liquido di finitura, griglia per rullo, rullo in lana d'agnello griglia per smerigliare, carta smeriglia, tubetto di stucco pronto per finire le teste delle viti, spatola giapponese, viti per pannelli forati incluso bit.

Nella zona del giunto, eliminare eventuali sporgenze del cartone con la griglia per smerigliare in direzione dei giunti

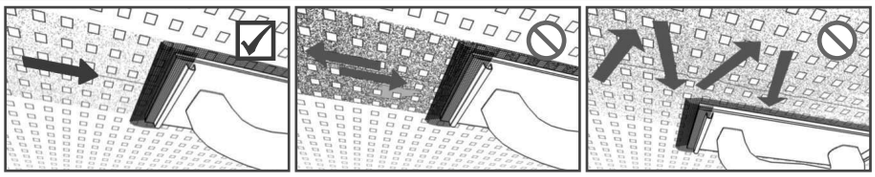

Inumidire leggermente la superficie con una spugna prima di procedere con la finitura dei giunti

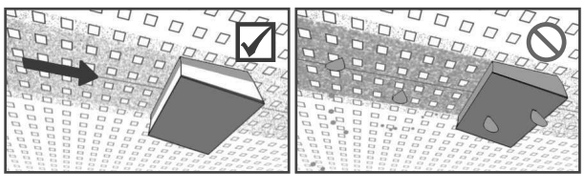

Preparare il liquido di finitura, assicurarsi che sia uniformemente distribuito sul rullo facendolo passare sulla griglia fornita nel kit di montaggio

Liquido di finitura Vogl = Ready-Mix

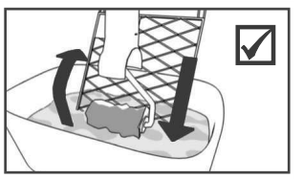

Condizioni generali/Istruzioni del produttore

- Tenere il liquido di finitura ** in ambiente non eccessivamente freddo **
- Chiudere bene i contenitori in caso di lunghe pause di utilizzo
- Mescolare prima dell'uso!
- La temperatura di applicazione per il liquido di finitura dovrebbe essere almeno pari a +10°C e la temperatura ambiente non inferiore a +5°C
- Evitare sbalzi di temperatura
- Umidità relativa dell'aria: 40-80%
- La sottostruttura deve essere installata dritta e deve essere adeguatamente rigida
- Pavimenti in piastrelle, betoncini cementizi e bituminosi devono essere completamente asciutti – ad eccezione dell'umidità residua
- I nastri per i giunti non devono essere sovrapposti

Applicare il liquido di finitura utilizzando il rullo.
La trama fine del rullo deve risultare visibile

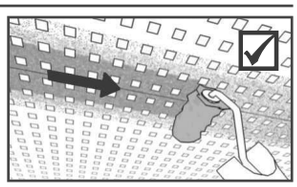

Fissare il nastro con il lato adesivo verso il pannello nel centro del giunto precedentemente bagnato con il liquido di finitura. Con il pollice sinistro fare pressione sul nastro fino a che il liquido di finitura fuoriesce da entrambe la parti, scorrendo il pollice sinistro lungo il nastro fino ad incontrare il pollice destro. Seguire la stessa procedura per gli altri giunti

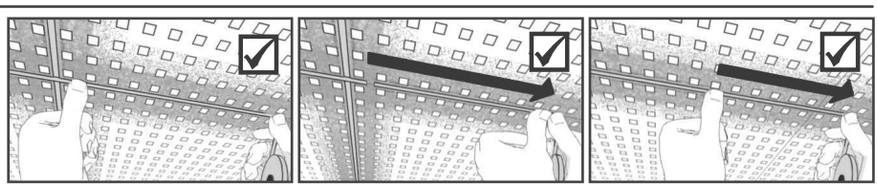

Ora ricoprire generosamente l'area del giunto con il liquido di finitura, passare il rullo sul giunto ed esercitare una leggera pressione. La trama del rullo deve essere chiaramente visibile.

Tempo di asciugatura del sistema: 12 h

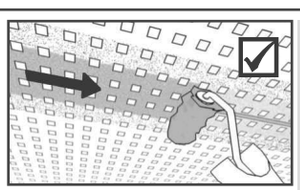

Trattamento superficiale da parte del pittore (secondo ATV, opere di tinteggiatura DIN 18363)

- Applicare i rivestimenti soltanto con il rullo, non è permessa l'applicazione con spray!
- Generalmente dovrebbe essere applicata una mano di primer prima dell'applicazione di vernici colorate, secondo le istruzioni del produttore
- Seguire strettamente i tempi di asciugatura raccomandati dal produttore sia per la prima mano che per la vernice di copertura
- Le pitture alcaline non sono adatte per pannelli in cartongesso
- Devono essere applicate 3 mani di pittura (1 per la prima più 2 per quelle di finitura). Rispettare i tempi di asciugatura prescritti
- Consultare le schede tecniche del produttore delle pitture

Mentre i giunti si asciugano, approfittarne per stuccare le teste delle viti al centro dei pannelli.

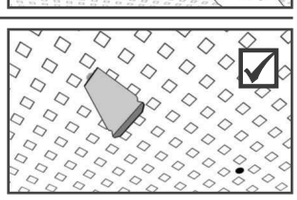

Quando i giunti sono completamente asciutti, carteggiare leggermente la trama lasciata dal rullo nella direzione del giunto – non levigare!

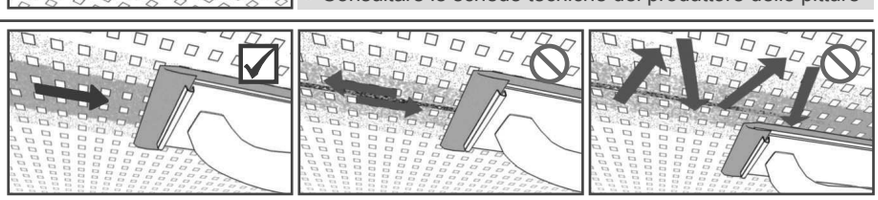

Vogl Deckensysteme GmbH Industriestrasse 10, 91448 Emskirchen, Telefono +49(0)9104-825-0, Telefax +49(0)9104-825-250, info@vogl-ceilingsystems.com
Servizio ordini Telefono +49(0)9104-825-121, Telefax +49(0)9104-825-252, info@vogl-ceilingsystems.com